Bohreraufnahme ER20 für Rückseitenbearbeitung mit Kühlmittelzuführung (intern)

Bestell-Nr. **101-41-00 ,**

für **Star SX-38-A**

nur für Stationen T21-T28

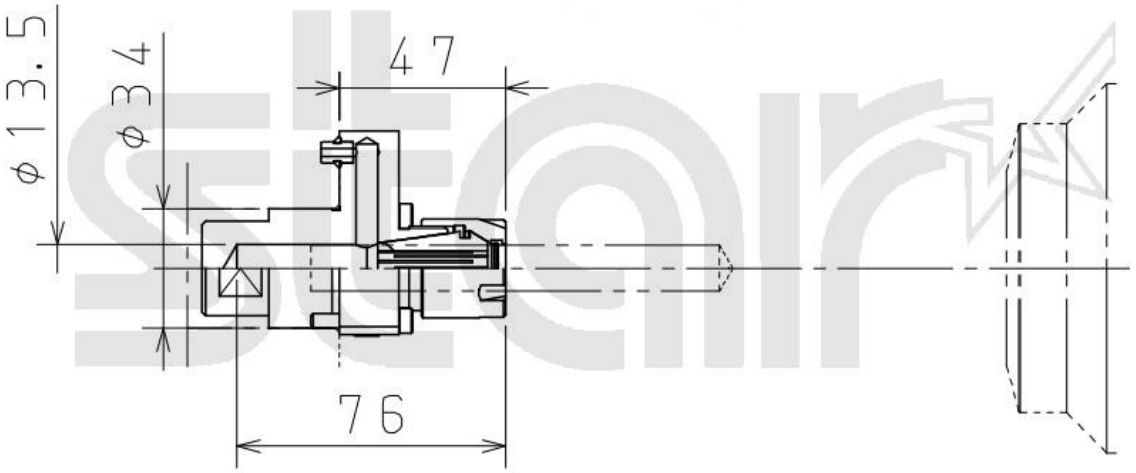

Technische Änderungen vorbehalten

05.07.2021	05.07.2021